PATCH GUIDE TRAY

Access Floor 하부 Cable Tray 상에 설치하여 Patch panel을 구성할 수 있도록 설계하였습니다.

It is designed to consist Patch panel on Cable Tray under the Access Floor.



Application

- 데이터센터
- Patch Panel용
  - UTP Cable의 거리한계를 극복하기 위하여 이중마루 밑 Cable Tray와 연결설치.

- Data Center
- For Patch Panel
  - It is installed under the access floor to overcome the UTP Cable range limit

Standard

- 표준 규격 : EIA-310D / IEC-60297 / DIN-41494
- 보호 등급 : IP 20
- 품질 보증 : 1년

Design Features

- Access Floor 하부 Cable Tray 상에 바로 설치하여 Patch Panel을 구성할 수 있도록 설계
- Cable Ringrun 및 Rubber Cover를 통해 케이블이 안전하고, 효율적으로 정리되도록 설계
- 전면Cover는 Window타입으로 내부 식별 가능

- It is designed to consist Patch panel on Cable Tray under the Access Floor.
- It is designed to be safe, efficient arranging cables through the Cable Ringrun and Rubber Cover.
- It is possible to monitor inside by window front Cover.

Order Information

품목코드 ORDER NUMBER	품목명 MODEL NAME	규격 SIZE 높이 (H)	깊이 (D)	너비 (W)	비고
1USFOL0801	PATCH GUIDE TRAY-3727	370	275	550	6U
1USFOL0802	PATCH GUIDE TRAY-4027	400			

Configuration

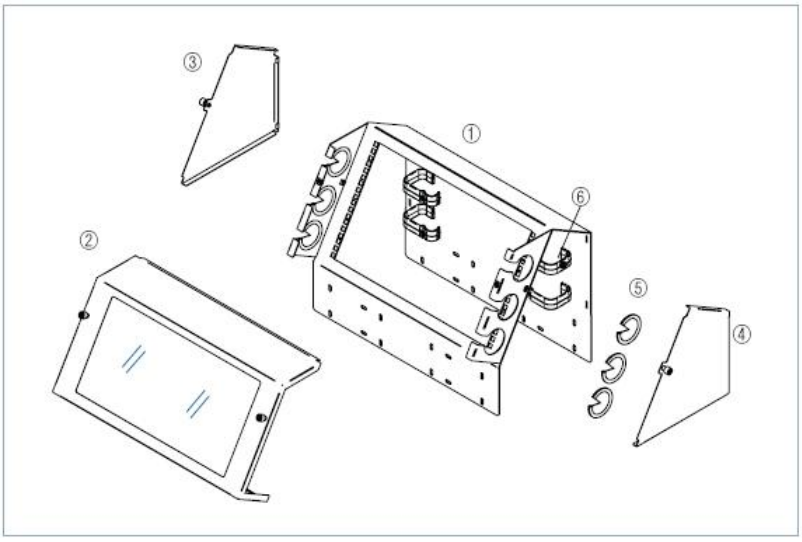

구분	NO	품목명	규격	Q'ty	품목코드 H370	품목코드 H400
기본구성 내 변경가능품목 (수량의 변경 또는 대체품목과 상호교체)	1	TRAY FRAME	Steel / 6Ux19"	1	USFOL0801	USFOL0802
	2	TRAY COVER	Steel / 아크릴5t / Captive Screw-M6탈부착	1	USFOL0803	
	3	TRAY SIDE COVER-L	Steel / Captive Screw-M6탈부착	1	USFOL0806	
	4	TRAY SIDE COVER-R	Steel / Captive Screw-M6탈부착	1	USFOL0805	
	5	RUBBER COVER	RUBBER / 980x8.0	6	CM RC 049	
	6	RING RUN	PolyCarbonate / 95x72x25.4	4	SPL1-0011X04	

Note

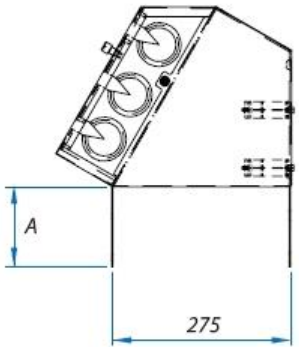

품목명	A
PATCH GUIDE TRAY-3727	93.5
PATCH GUIDE TRAY-4027	123.5

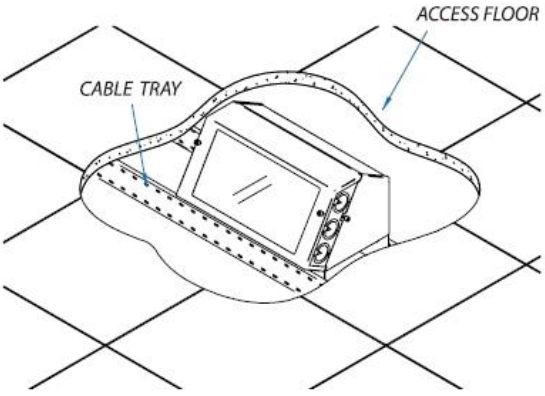

DEFOG © 2011 DEFOG,Ltd. All rights reserved. www.defog.co.kr