K 108

일반 케비넷의 이미지를 탈피하여 양문 매립형의 이미지를 부여하였습니다.
소재의 다양성으로 철재의 차가운 느낌을 완화시켰습니다.

To break the image of general cabinet, it have ability like the image of two sliding door(open/reclamation). It relieved iron cold feeling with variety of a material.

Application

- NETWORK 구성용
- PATCH PANEL, FDF, 소형네트워크장비.

- For Compact Network composition
- Patch panel, FDF, Compact network devices.

Standard

- 표준 규격 : EIA-310 D / IEC-60297 / DIN 41494
- 보호 등급 : IP 20
- 품질 보증 : 1년
- 지적재산
  - 디자인등록 : 30-0507838
  - 특허등록 : 10-0930310





제품 뒷모습

Design Features



후면부 배선정리



매립형 슬라이딩 도어

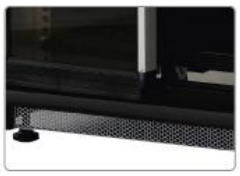

하단그릴

효과성

- 양문형으로 개방/매립(슬라이딩)이 가능하여 뛰어난 공간효율을 제공
- 장비후면부 배선정리가 가능하며 탈부착 및 취급이 용이한 경량 선반 제공
- 하단부 그릴방식 흡입구는 공기의 효과적인 유입을 도움
- 후면부 케이블 정리를 위한 악세사리를 제공

Effectiveness

- It provides excellent space efficiency as open/reclamation (sliding) is possible for two-door.
- A wiring arrangement of the equipment backside is possible and it provides lightweight rack which is easy to removal and handling.
- Air intake of bottom grill method helps pneumatic effective inflow.
- It provides accessories for backside cable arrangement.

안전성

- 필요시 접지바를 통해 외부접지가 가능
- 지면과의 수평조절을 위한 Leveling Foot를 제공

Safely

- If necessary, an external grounding is possible through grounding bar.
- It provides Leveling Foot for horizontal adjustment with the ground.



도어의 수평을 지할 수 있 양축 기어 구조임

Order Information 기본구성 주문코드

1Unit : 44.45mm

품목코드 ORDER NUMBER	품목 MODEL NAME	규격 SIZE			
		높이(H)	Unit	깊이(D)	너비(W)
1K-106001	K108	1000	18U	600	600

Note

- **Construction** : Bolted
- **Material** : Aluminum extrusion and Sheet steel, ABS
- **Color** : Champagne gold [H-BE0519-B5]

DEFOG © 2011 DEFOG,Ltd. All rights reserved. www.defog.co.kr

Configuration

대체품목 : 기본구성과 상호교체가 가능한 품목 **추가품목** : 필요시 추가 가능한 품목 및 전용악세사리

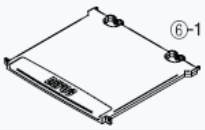

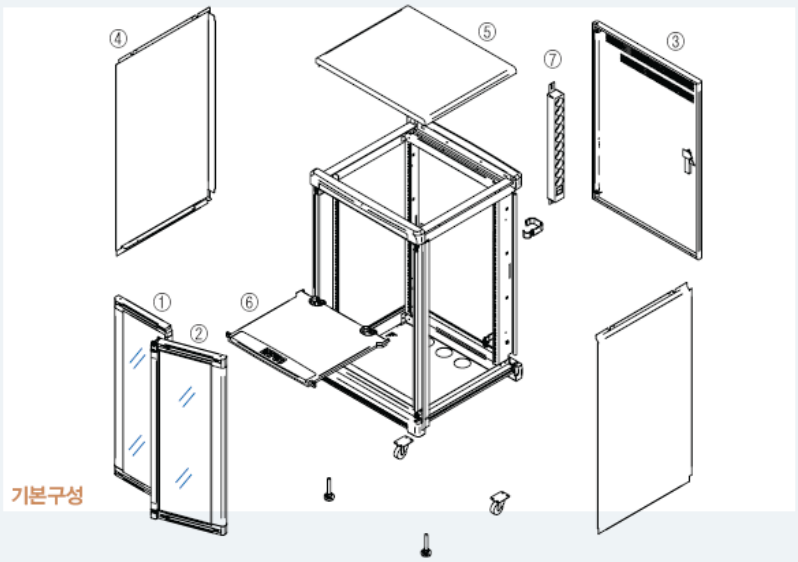

기본구성







대체품목

추가품목

구분	NO	품목명	규격	Q'ty	품목코드
기본구성 내 변경가능품목 (수량의 변경 또는 대체품목과 상호교체)	1	SLIDING DOOR-L	Aluminium, PolyCarbonate FRAME / 강화유리5T / 시건장치	1	5K-DO1001
	2	SLIDING DOOR-R	Aluminium, PolyCarbonate FRAME / 강화유리5T / 시건장치	1	5K-DO1002
	3	REAR DOOR	Steel / Handle	1	5K-DO1003
	4	SIDE PANEL	Steel	2	K-PS106001
	5	TOP PANEL	Steel	1	K-PT6001
	6	SHELF(L)	ABS / D395xW415(19")	1	SF-L39501
	7	P/S UNIT(D2)-10	220V / 10Way / L=2.5m	1	1GPS21005U01
추가품목	6-1	SHELF(L)	ABS / D395xW415(19")	1	2SF-L395
	8	RING RUN	PolyCarbonate / 95x75x25.4 / 10PCS	1	2RR-01
	9	BUS BAR ASS'Y-19	Cu(석도금)/ 482.6x30x3T	1	1BBA-1000002
	9-1	BUS BAR(B)-19	Cu(석도금) / 482.6x40x3T / 2Hole단자(pitch 22mm)	1	2FGN10000U01

기본구성 내 수량의 변경이나 품목의 대체, 필요에 의한 추가품목이 있을시에는 아래 표 참고

Common Accessories 사용가능한 공용 악세사리



ENTRY PANEL-1901(A)



VELCRO BRAND TIE KIT



LCD MONITOR PANEL



LCD BRK'T



BLANK PANEL-1901(B)
BLANK PANEL-1902(B)



BOLT& CAGE NUT(M6)

DEFOG © 2011 DEFOG,Ltd. All rights reserved. www.defog.co.kr